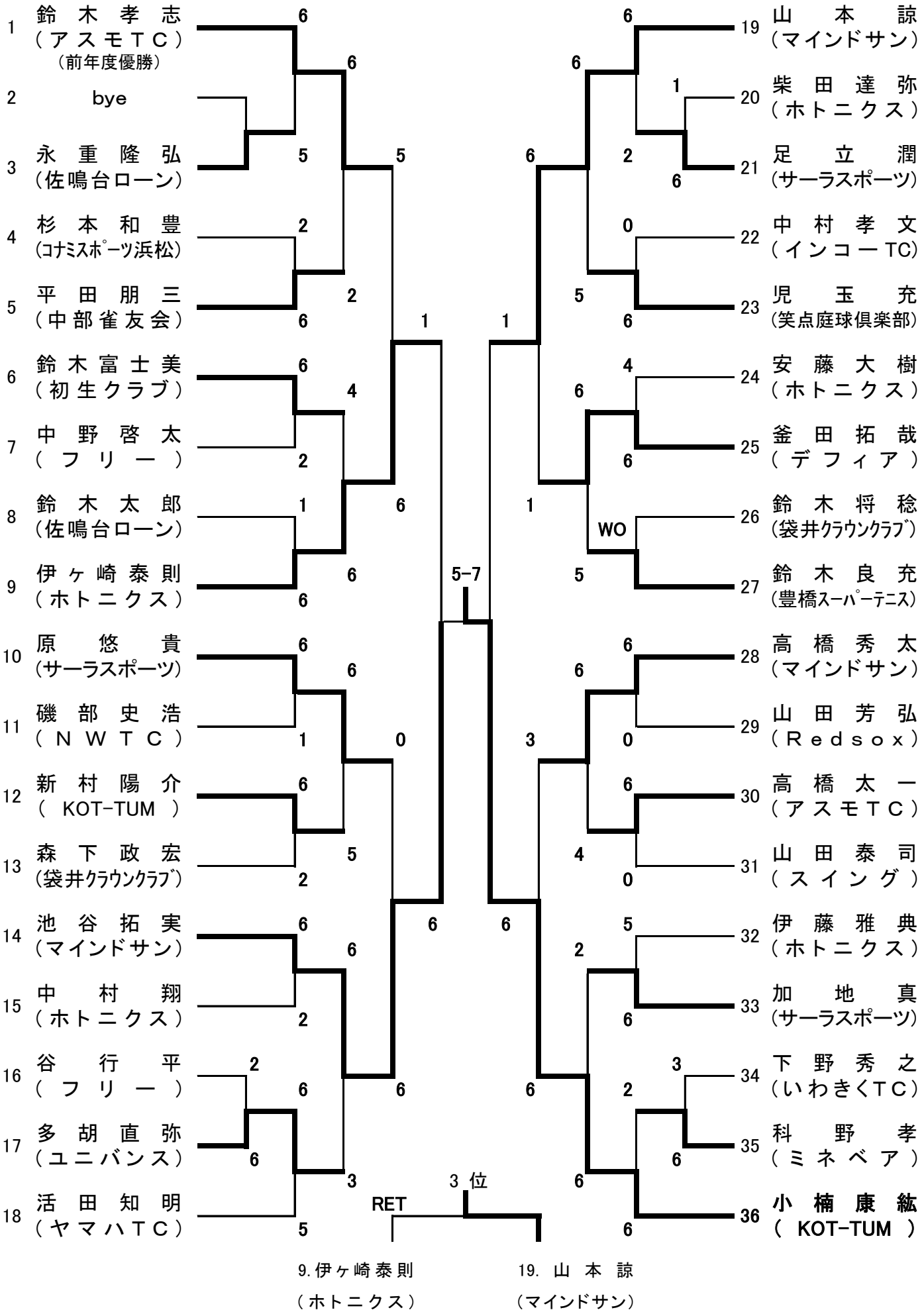第20回初生秋期シングルステニス大会
男子1部