男子2部

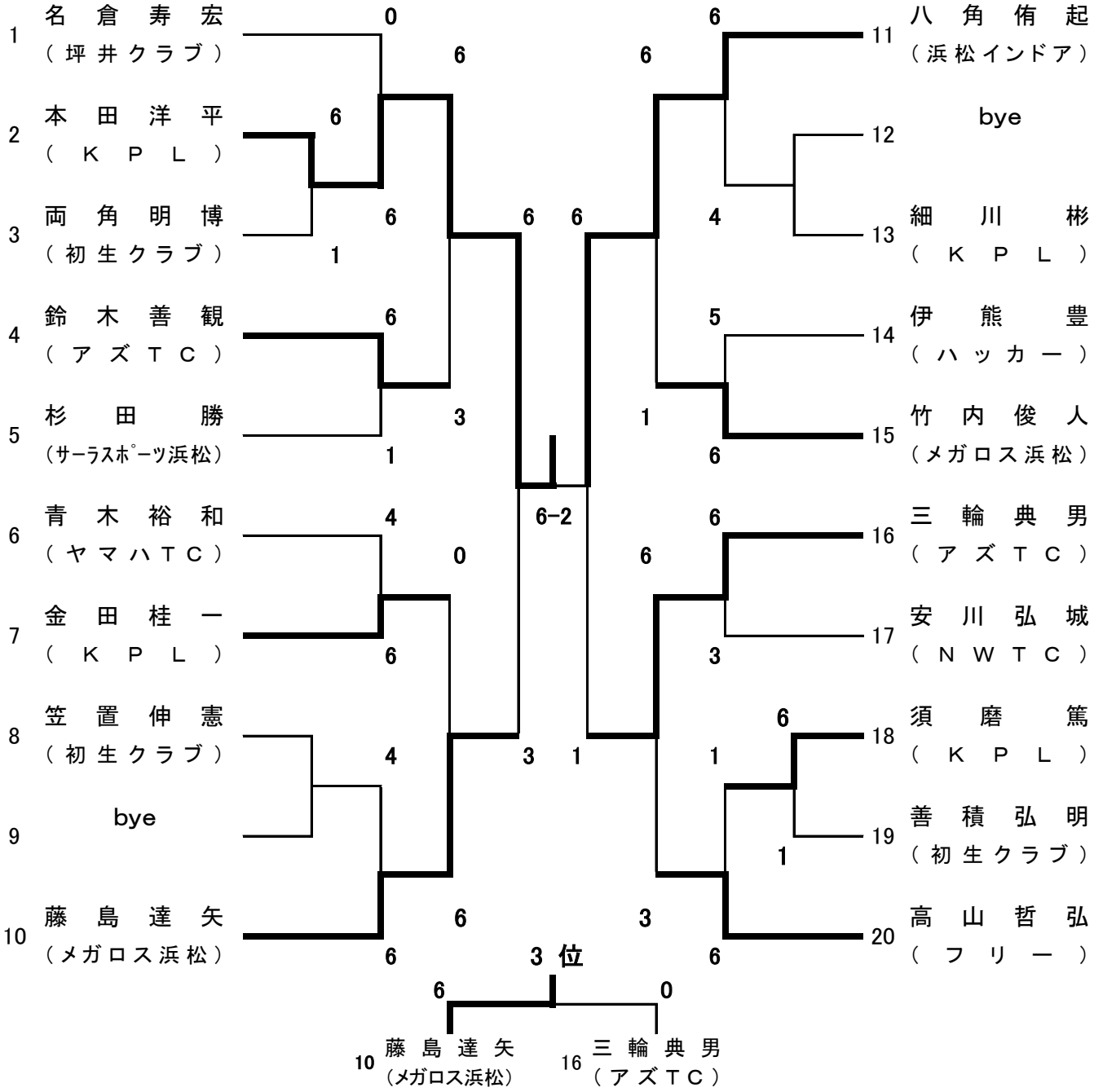
1 名倉寿宏 （坪井クラブ）
2 本田洋平 （ＫＰＬ）
3 両角明博 （初生クラブ）
4 鈴木善観 （アズＴＣ）
5 杉田勝 （ｻｰﾗｽﾎﾟｰﾂ浜松）
6 青木裕和 （ヤマハＴＣ）
7 金田桂一 （ＫＰＬ）
8 笠置伸憲 （初生クラブ）
9 bye
10 藤島達矢 （メガロス浜松）
11 八角侑起 （浜松インドア）
12 bye
13 細川彬 （ＫＰＬ）
14 伊熊豊 （ハッカー）
15 竹内俊人 （メガロス浜松）
16 三輪典男 （アズＴＣ）
17 安川弘城 （ＮＷＴＣ）
18 須磨篤 （ＫＰＬ）
19 善積弘明 （初生クラブ）
20 高山哲弘 （フリー）
6-2
3 位
6 0
10 藤島達矢 （メガロス浜松）
16 三輪典男 （アズＴＣ）